BG

Pompes auto-amorçantes de transfert

APPLICATIONS

- Alimentation en eau potable d'une maison
- Arrosage à partir d'un puits, d'une rivière
- Vidange de bassins, piscines...
- Groupes de surpression.

CARACTÉRISTIQUES

- Débit : jusqu'à 4,2 m³/h
- Hauteur manométrique : jusqu'à 53 m
- Puissance : de 0,37 à 1,1 kW
- Température maximale du liquide pompé : 40°C
- Pression de service maximale : 8 bar
- Hauteur maximale d'aspiration : 8 mètres
- Corps de pompe et roue en acier inox AISI 304
- Arbre en acier inox AISI 316
- Protection : IP 55
- Protection thermique avec réarmement automatique incorporée en version monophasée
- Version « Garden » fournie avec 2 m de câble d'alimentation type H07RN-F. Interrupteur et prise normalisée

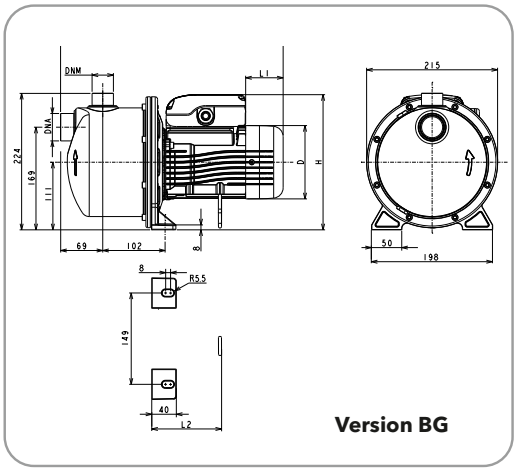

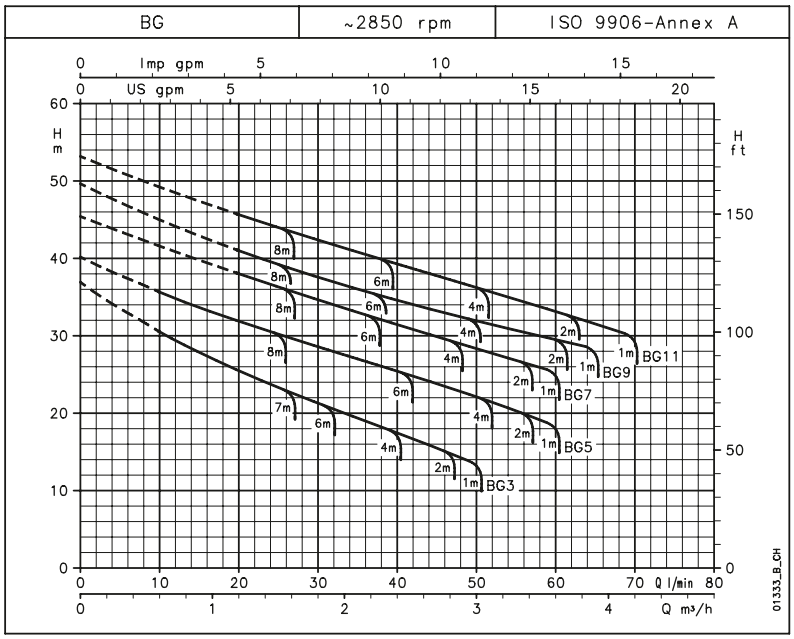

DIMENSIONS

Modèles	Dimensions (mm)		
	L	D	H
BGM11	425	156	248
BG11	425	155	240

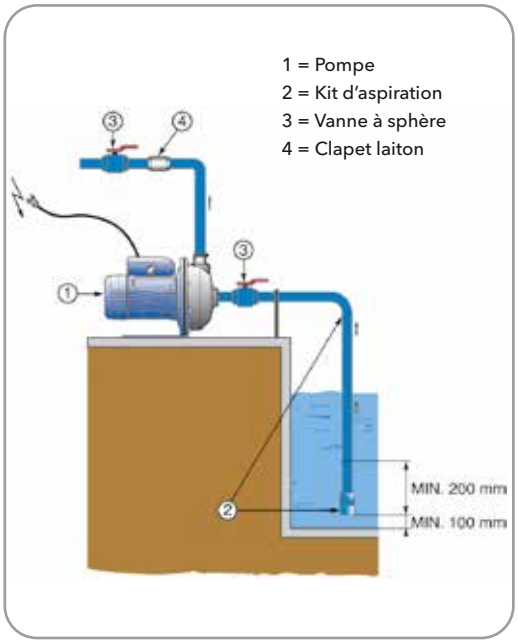

RÉFÉRENCES

BG - Versions standards

Modèle	Référence	Orifices asp	Orifices ref	Puissance kW	Poids kg
Monophasé : 1 x 230 V					
BGM11 E2	**107320A20**	1" ¼	1"	1,10	16,8
Triphasé : 3 x 230 (Δ) / 400 (Y) V					
BG7	**104462020**	1" ¼	1"	0,75	17
BG9	**104462030**	1" ¼	1"	0,90	19
BG11	**104462040**	1" ¼	1"	1,10	19

Autres modèles disponibles, nous consulter